D812199 00200_02 26-06-15

FOTOCÉLULA
ΦΩΤΟΚΥΤΤΑΡΟ
FOTOKOMÓRKA
ФОТОЭЛЕМЕНТ
FOTOBUNKA
FOTOSEL

FOTOCELLULA
PHOTOCELL
PHOTOCELLULE
LICHTSCHRANKE
FOTOCÉLULA
FOTOCEL

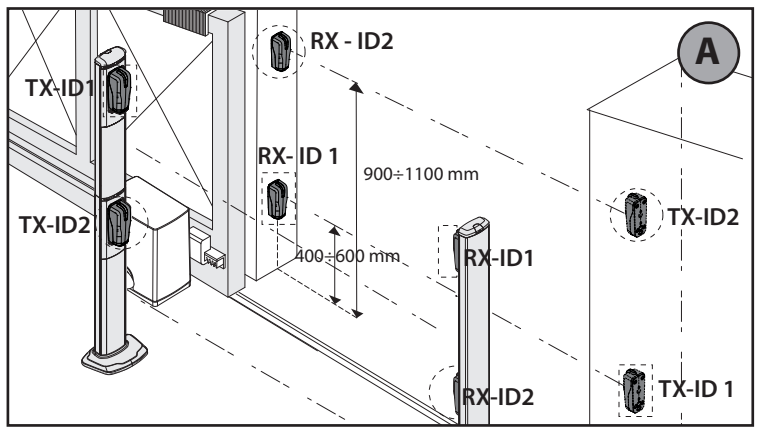
THEA A.15 O.PF UNI

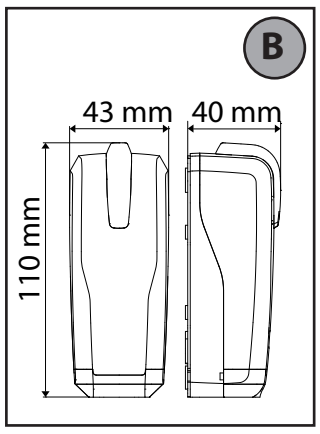
ISTRUZIONI DI INSTALLAZIONE
INSTALLATION MANUAL
INSTRUCTIONS D'INSTALLATION
MONTAGEANLEITUNG
INSTRUCCIONES DE INSTALACIÓN
INSTALLATIEVOORSCHRIFTEN
INSTRUÇÕES DE USO E DE INSTALAÇÃO
ΟΔΗΓΙΕΣ ΧΡΗΣΗΣ ΚΑΙ ΕΓΚΑΤΑΣΤΑΣΗΣ
INSTRUKCJA UŻYTKOWANIA I INSTALACJI
РУКОВОДСТВО ПО ЭКСПЛУАТАЦИИ И ЭКСПЛУАТАЦИИ
NÁVOD K OBSLUZE A INSTALACI
KULLANIM VE MONTAJ BİL

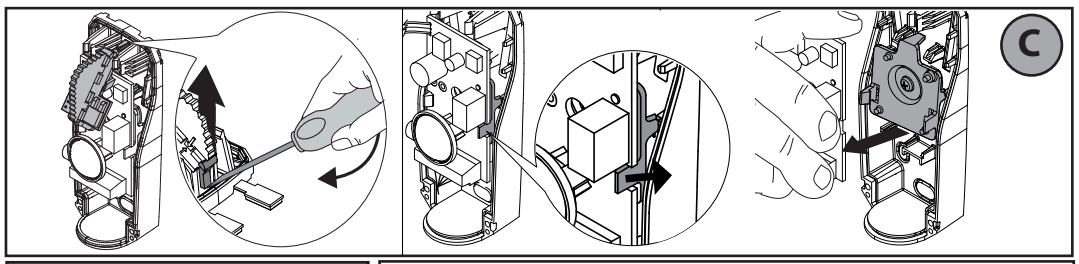
BFT

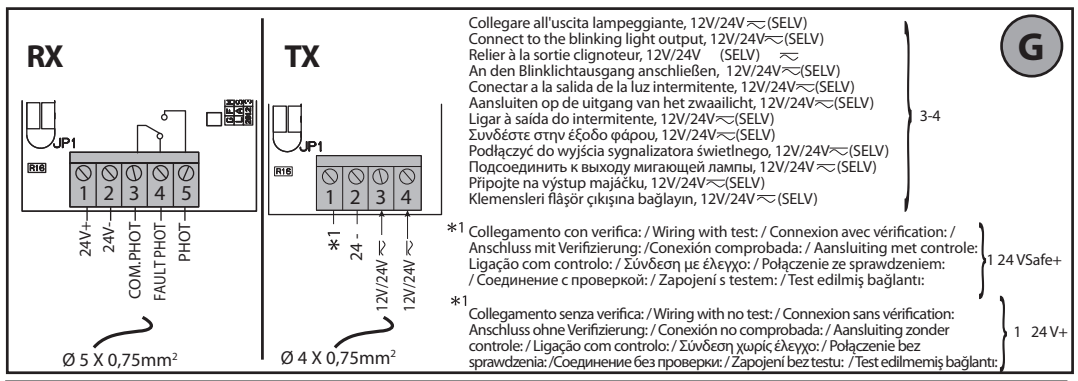
AZIENDA CON SISTEMA DI GESTIONE INTEGRATO CERTIFICATO DA DNV = UNI EN ISO 9001:2008 = UNI EN ISO 14001:2004

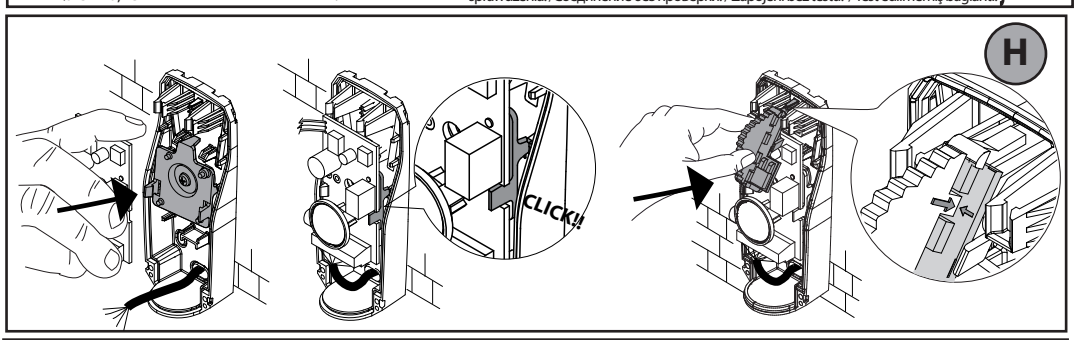
www.BFTGateOpeners.com

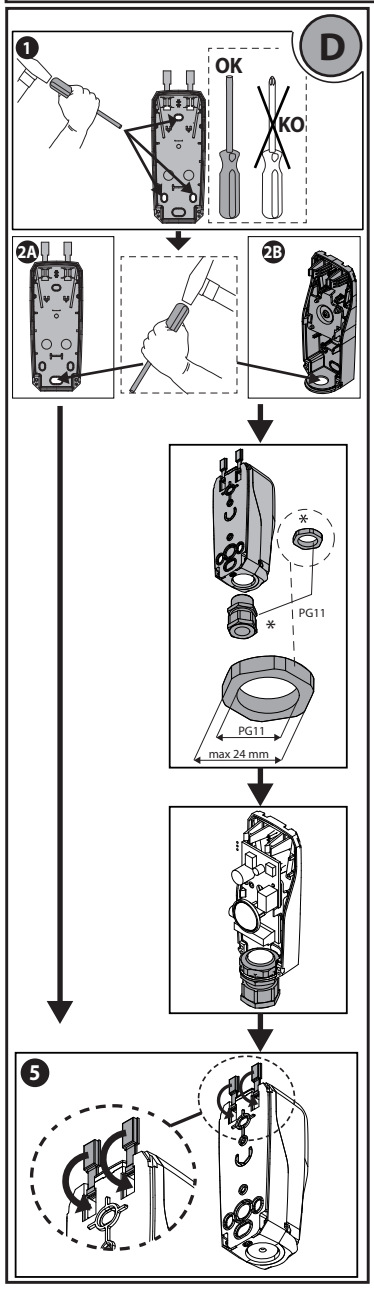


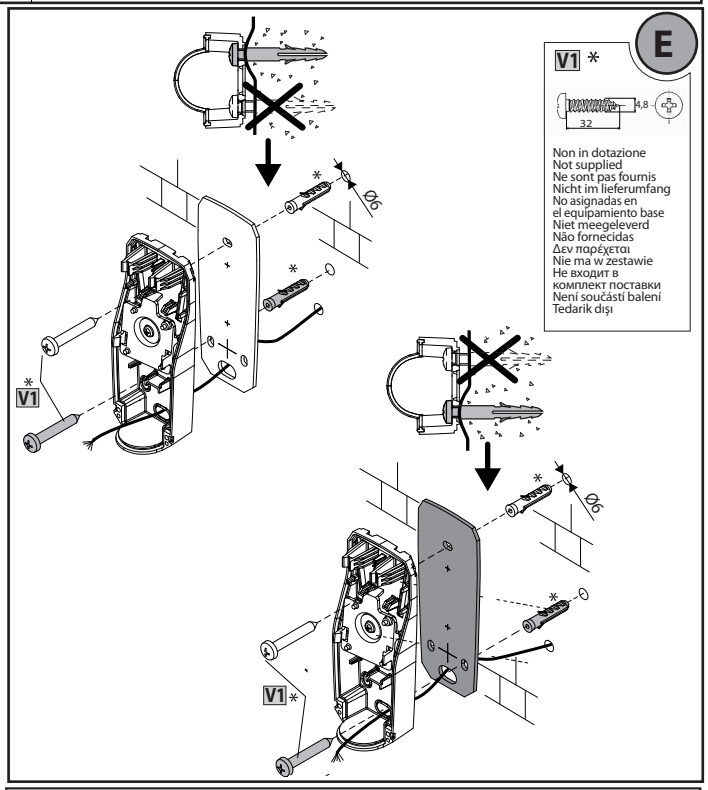



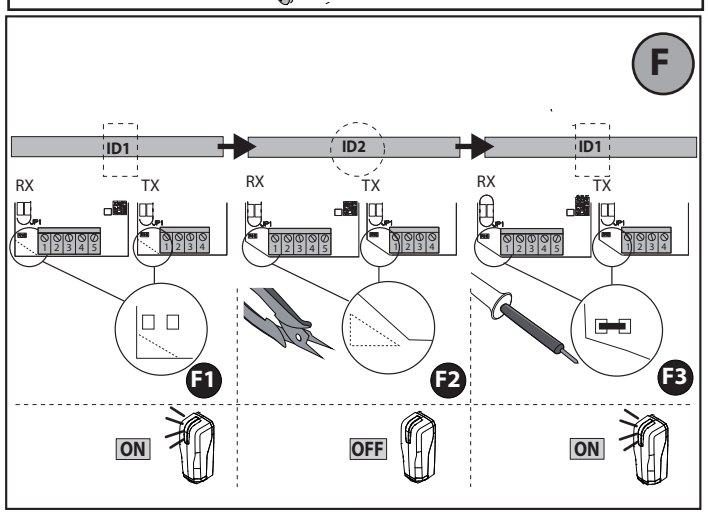



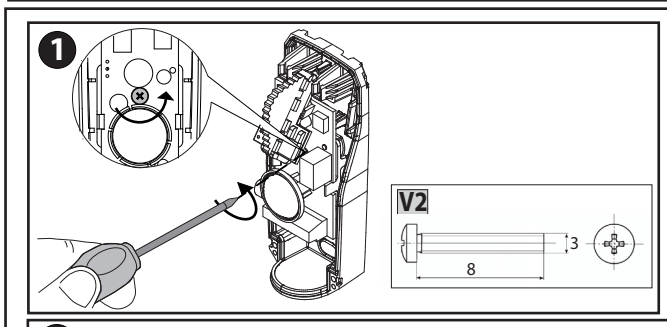



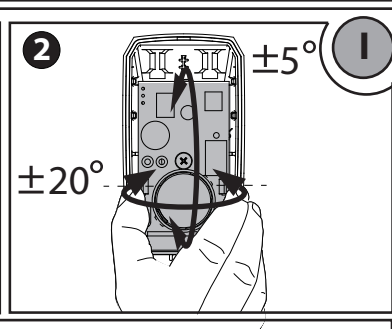



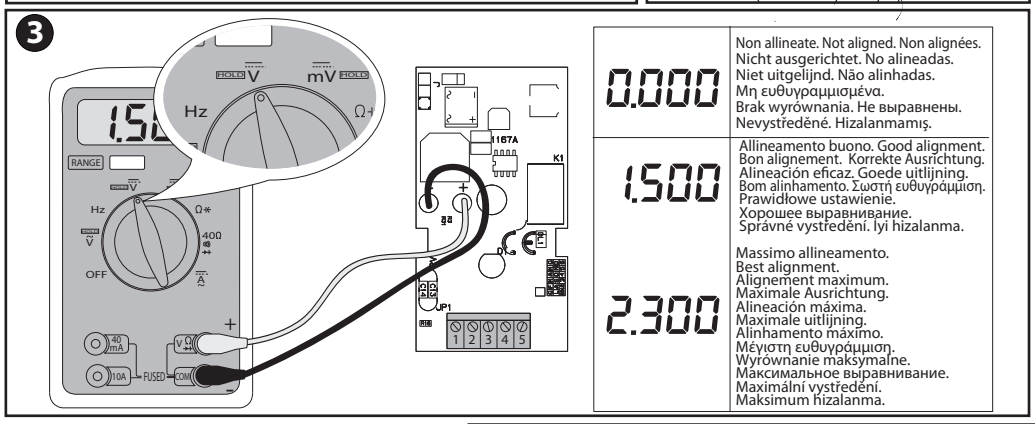



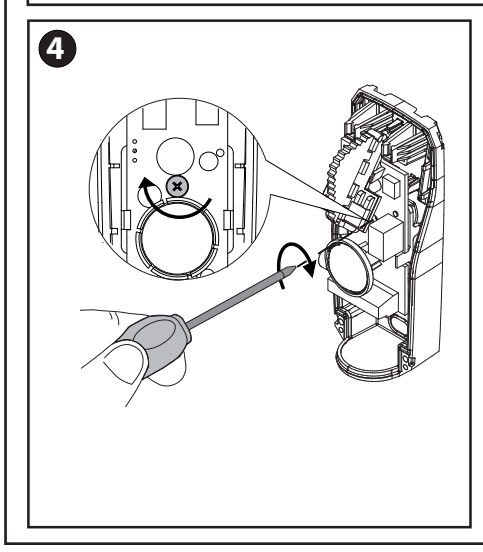



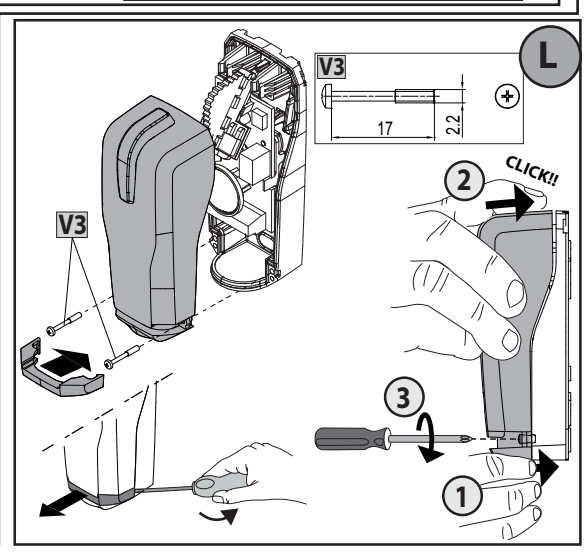




**MANUALE PER L'INSTALLAZIONE** — **ITALIANO**

**1) GENERALITÁ**
Fotocellula orientabile sincronizzata per applicazione esterna, costituita da una coppia trasmittente ricevente con lampeggiante integrato.
**2) DATI TECNICI**

| THEA A.15 O.PF UNI | |
|---|---|
| Tensione di alimentazione | 24 max. 500mA (SELV, bassissima tensione di sicurezza) |
| Corrente Assorbita | **TX:** 27mA / 38mA max<br>**RX:** 17mA a riposo 50mA medi |
| Portata contatti | 30V, 1A |
| Grado di protezione | IP55 |
| Temperatura di esercizio | -20/+55°C |
| Portata Utile | 30 m (ridotta in caso di nebbia-pioggia) |
| Orientabilità | ±20° orizzontale, ±5° verticale |
| Categoria secondo la EN954-1 | Cat 2 |

**3) ESEMPIO INSTALLAZIONE DI 4 COPPIE Fig. A**
**4) SMONTAGGIO GRUPPO LED E SCHEDAFig. C**
**5) FORATURA E CHIUSURA FORI PER INSTALLAZIONE Fig. D**
**6) PASSAGGIO CAVI (Fig. E)**
**7) INDIRIZZAMENTO**
**ID 1 -** impostazioni di fabbrica (FIG. F1) oppure in mancanza dell'angolo inferiore sinistro fare stagnatura delle piazzole (FIG. F3). Il lampeggiante si spegne dopo 30 minuti.
**ID 2 -** rimozione angolo inferiore sinistro (FIG. F2)
**8) COLLEGAMENTI Fig. G**
**9) FISSAGGIO SCHEDA E GRUPPO LED Fig. H**
**10) ORIENTAMENTO Fig. I**
Eseguire un corretto orientamento cercando di ottenere il miglior allineamento possibile (FIG. **I-3)**
**11) VERIFICA FUNZIONAMENTO**
Al termine del collaudo, eseguire alcune manovre di prova e verificare che, quando si interrompe il fascio interponendo un ostacolo, l'automazione reagisca correttamente.
**12) DIAGNOSTICA**
Fotocellula non funzionante con Led lampeggiante: Errore interno di controllo supervisione sistema. Provare a spegnere e riaccendere la scheda. Se il problema persiste contattare l'assistenza tecnica.

**INSTALLATION MANUAL** — **ENGLISH**

**1) GENERAL INFORMATION**
Synchronized adjustable photocell for external application, comprising a transmitter-receiver pair with built-in flashing light.
**2) SPECIFICATIONS**

| THEA A.15 O.PF UNI | |
|---|---|
| Supply voltage | 24 max. 500mA (SELV, safety extra low voltage) |
| Current demand | **TX:** 27mA / max. 38mA<br>**RX:** standby 17mA / average 50mA |
| Contact capacity | 30V, 1A |
| Protection rating | IP55 |
| Operating temperature range | -20/+55°C |
| Portata Utile | 30 m (Reduced in fog and rain) |
| Adjustability | ±20° horizontal, ±5° vertical |
| Category according to EN 954-1 | Cat 2 |

**3) EXAMPLE OF INSTALLATION OF 4 PAIRS Fig. A**
**4) LED GROUP AND BOARD DISMANTLING Fig. C**
**5) DRILLING AND CLOSING HOLES FOR INSTALLATION Fig. D**
**6) CABLE ROUTING Fig. E**
**7) ADDRESSING**
**ID 1** - factory settings (FIG. F1) or, if bottom left corner is missing, solder the pads (FIG. F3) The flashing light switches off after 30 minutes.
**ID 2** - removal of bottom left corner (FIG. F2)
**8) WIRING Fig. G**
**9) SECURING THE SHEET AD LED UNIT Fig. H**
**10) ORIENTATION Fig. I**
Adjust orientation correctly, trying to get the best alignment possible (fig. I - 3)
**11) CHECKING OPERATION**
Once inspection is complete, perform a few test cycles and check that the automated system reacts as it should when the beam is broken by placing an obstacle in the way.
**12) DIAGNOSTICS:**
Photocell not working with LED flashing: Internal system supervision control error. Try switching the board off and back on again. If the problem persists, contact the technical assistance department.

**MANUEL D'INSTALLATION** — **FRANÇAIS**

**1) GÉNÉRALITÉS**
Photocellule orientable synchronisée pour application extérieure, formée par une paire émetteur-récepteur avec clignotant intégré.
**2) ONNÉES TECHNIQUES**

| THEA A.15 O.PF UNI | |
|---|---|
| Tension d'alimentation | 24 maxi. 500mA (SELV, très faible tension de sécurité) |
| Courant Absorbé | **TX:** 27mA / 38mA maxi<br>**RX:** 17mA au repos 50mA moyens |
| Portée contacts | 30V, 1A |
| Degré de protection | IP55 |
| Température de service | -20/+55°C |
| Portée Utile | 30 m (réduite en cas de brouillard ou de pluie) |
| Orientabilité | ±20° horizontale, ±5° verticale |
| Catégorie conformément à EN954-1 | Cat 2 |

**3) EXEMPLE D'INSTALLATION DE 4 PAIRES Fig. A**
**4) DÉMONTAGE DU GROUPE LED ET DE LA CARTE Fig. C**
**5) PERCEMENT ET FERMETURE DES TROUS POUR L'INSTALLATION Fig. D**
**6) PASSAGE DES CÂBLES (Fig. E)**
**7) ADRESSAGE**
**ID 1** – configurations d'usine (FIG. F1) ou en l'absence de l'angle inférieur gauche rendre étanche les esplanades (FIG. F3). Le clignotant s'éteint après 30 minutes.
**ID 2** – retrait de l'angle inférieur gauche (FIG. F2)
**8) CONNEXIONS Fig. G**
**9) FIXATION DE LA CARTE ET DU GROUPE LED Fig. H**
**10) ORIENTATION Fig. I**
Suivre une orientation correcte en essayant de réaliser le meilleur alignement possible (fig. I - 3).
**11) VÉRIFICATION DU FONCTIONNEMENT**
A la fin de l'essai, faites quelques manœuvres d'essai et vérifiez si l'automatisation réagit lorsque le faisceau est interrompu par un obstacle.
**12) DIAGNOSTICS:**
La photocellule ne fonctionne pas avec la Led clignotante:Erreur interne de contrôle supervision système. Essayer d'éteindre et rallumer la carte. Si le problème persiste contacter le service après-vente.

**MONTAGEANLEITUNG** — **DEUTSCH**

**1) ALLGEMEINES**
Synchronisierte ausrichtbare Fotozelle für externe Anwendung, bestehend aus einem Paar Sender/Empfänger mit integrierter Blinkleuchte.
**2) TECHNISCHE DATEN**

| THEA A.15 O.PF UNI | |
|---|---|
| Versorgungsspannung | 24 max. 500mA (SELV, niedriger Sicherheitsspannung.) |
| Stromaufnahme | **TX:** 27mA / 38mA max<br>**RX:** 17 mA im Ruhezustand 50 mA durchschnittlich |
| Kontaktleistung | 30V, 1A |
| Schutzgrad | IP55 |
| Betriebstemperatur | -20/+55°C |
| Reichweite | 30 m (geringer im Falle von Nebel/Regen) |
| Ausrichtbarkeit | ±20° horizontal, ±5° vertikal |
| Klassifizierung nach EN954-1 | Kategorie 2 |

**3) BEISPIEL FÜR DIE INSTALLATION VON 4 PAAREN Fig. A**
**AUSBAU LED-GRUPPE UND KARTE Fig. C**
**4) BOHRUNG UND VERSCHLIESSEN DER BOHRUNGEN FÜR INSTALLATION Abb.D**
**5) KABELDURCHFÜHRUNG (Abb. E)**
**6) ADRESSIERUNG**
**ID 1** - Werkseinstellungen (FIG. F1) oder beim Fehlen der unteren linken Ecke Abdichtung der Plätze vornehmen (FIG. F3). Die Blinkleuchte geht nach 30 Minuten aus.
**ID 2** – Entfernung der unteren linken Ecke (FIG. F2)
**7) ELEKTRISCHER ANSCHLUSS Abb. G**
**8) BEFESTIGUNG KARTE UND LED-GRUPPE Fig. H**
**9) AUSRICHTUNG Fig. I**
Versuchen Sie, die bestmögliche Ausrichtung vorzunehmen (fig. I - 3)
**11) ÜBERPRÜFUNG DES BETRIEBS**
Zum Abschluss der Funktionsprüfung betätigen Sie bitte mehrfach die Anlage, um zu überprüfen, ob der Automatikantrieb fehlerfrei reagiert, wenn ein Hindernis von der Lichtschranke erfasst wird.
**12) DIAGNOSE:**
Fotozelle mit blinkender Led nicht funktionierend: Interner Fehler der Systemüberwachung. Versuchen Sie, die Karte auszuschalten und dann wieder einzuschalten. Benachrichtigen Sie den Kundendienst, falls das Problem fortbesteht.

**MANUAL DE INSTALACIÓN** — **ESPAÑOL**

**1) GENERALIDADES**
Fotocélula orientable sincronizada para uso externo, formada por un par transmisor-receptor con indicador parpadeante integrado.
**2) DATOS TÉCNICOS**

| THEA A.15 O.PF UNI | |
|---|---|
| Tensión de alimentación | 24 max. 500mA (SELV, muy baja tensión de seguridad) |
| Corriente Absorbida | **TX:** 27mA / 38mA máx.<br>**RX:** 17mA en reposo 50mA medios |
| Capacidad contactos | 30V, 1A |
| Grado de protección | IP55 |
| Temperatura de funcionamiento | -20/+55°C |
| Capacidad Útil | 30 m (reducida en caso de niebla-lluvia) |
| Orientabilidad | ±20° horizontal, ±5° vertical |
| Categoría según EN954-1 | Cat 2 |

**3) EJEMPLO INSTALACIÓN DE 4 PARES Fig. A**
**4) DESMONTAJE GRUPO LED Y TARJETA Fig. C**
**5) PERFORACIÓN Y CIERRE DE ORIFICIOS PARA INSTALACIÓN Fig. D**
**6) PASO DE CABLES (Fig. E)**
**7) DIRECCIONAMIENTO**
**ID 1** – configuraciones de fábrica (FIG. F1) o bien ante la falta del ángulo inferior izquierdo estañar los contactos (FIG. F3) El indicador parpadeante se apaga después de 30 minutos.
**ID 2** – quitar el ángulo inferior izquierdo (FIG. F2)
**8) CONEXIONES Fig. G**
**9) FIJACIÓN DE LA TARJETA Y GRUPO LED Fig. H**
**10) ORIENTACIÓN Fig. I**
Realizar una correcta orientación, tratando de obtener la mejor alineación posible (fig. I - 3)
**11) CONTROL FUNCIONAMIENTO**
Una vez finalizada la prueba de ensayo, realizar algunas maniobras de prueba y comprobar que cuando se interrumpe el haz, interponiendo un obstáculo, la automatización reaccione correctamente.
**12) DIAGNÓSTICO:**
La fotocélula no funciona con el LED parpadeante: Error interno de control supervisión sistema. Probar apagar y volver a encender la tarjeta. Si el problema persiste, contactar con la asistencia técnica.

**INSTALLATIEHANDLEIDING** — **NEDERLANDS**

**1) ALGEMEEN**
Gesynchroniseerde, draaibare fotocel voor externe montage, bestaande uit een koppel zendtoestel ontvanger met ingebouwd knipperlicht.
**2) TECHNISCHE GEGEVENS**

| THEA A.15 O.PF UNI | |
|---|---|
| Voedingsspanning | 24 max. 500mA (SELV, zeer lage veiligheidsspanning) |
| Absorptiestroom | **TX:** 27mA / 38mA max.<br>**RX:** 17mA in rust 50mA gemiddeld |
| Capaciteit contacten | 30V, 1A |
| Beschermingsgraad | IP55 |
| Bedrijfstemperatuur | -20/+55°C |
| Nuttig Vermogen | 30 m (minder in geval van mist-regen) |
| Draaibaar | ±20° horizontaal, ±5° verticaal |
| Categorie volgens EN954-1 | Cat 2 |

**3) VOORBEELD INSTALLATIE VAN 4 KOPPELS Fig. A**
**4) DEMONTAGE GROEP LED S EN PRINTPLAAT Afb. C**
**5) BOREN EN DICHTEN VOOR INSTALLATIE Fig. D**
**6) KABELDOORGANG (Fig. E)**
**7) ADRESSERING**
**ID 1** - fabrieksinstelling (FIG. F1) of bij gebrek aan de onderste hoek links de platformen vertinnen (FIG. F3). Het knipperlicht gaat uit na 30 minuten.
**ID 2** – verwijdering van de onderste hoek links (FIG. F2)
**8) AANSLUITINGEN Fig. G**
**9) BEVESTIGING KAART EN GROEP LEDDEN Fig. H**
**10) ADRESSERING Fig. I**
Een correcte adressering verrichten om een zo goed mogelijke uitlijning te verkrijgen (fig. I - 3)
**11) CONTROLE VAN DE WERKING**
Aan het einde van de keuring, enkele testmanoeuvres uitvoeren en controleren of het automatiseringssysteem juist reageert, wanneer de straal onderbroken wordt door een obstakel ertussen aan te brengen.
**12) DIAGNOSE:**
Fotocel functioneert niet bij knipperende led: Interne fout van controle toezicht systeem. Proberen de kaart uit en weer aan te zetten. Indien het probleem aanhoudt contact opnemen met de technische service.

**MANUAL PARA A INSTALAÇÃO** — **PORTUGUÊS**

**1)GENERALIDADES**
Fotocélula orientável sincronizada para aplicação externa, constituída por um par transmissor receptor com lâmpada cintilante integrada.
**2) DADOS TÉCNICOS**

| THEA A.15 O.PF UNI | |
|---|---|
| Tensão de alimentação | 24 max. 500mA (SELV, baixíssima tensão de segurança) |
| Corrente Absorvida | **TX**: 27mA / 38mA max<br>**RX**:17mA em repouso 50mA médios |
| Alcance dos contactos | 30V, 1A |
| Grau de protecção | IP55 |
| Temperatura de funcionamento | -20/+55°C |
| Alcance Útil | 30 m (reduzido no caso de nevoeiro-chuva) |
| Orientabilidade | ±20° horizontal, ±5° vertical |
| Categoria segundo a EN954-1 | Cat 2 |

**3) EXEMPLO DE INSTALAÇÃO DE 4 PARES Fig. A**
**4) DESMONTAGEM GRUPO LED E PLACA Fig. C**
**5) PERFURAÇÃO E FECHO ORÍFICIOS PARA INSTALAÇÃO Fig. D**
**6) PASSAGEM DE CABOS (Fig. E)**
**7) ENDEREÇAMENTO**
**ID 1** - definições de fábrica (FIG. F1) ou na falta do ângulo inferior esquerdo estanhar as chapas (FIG. F3) A lâmpada cintilante apaga-se passados 30 minutos.
**ID 2** - remoção do ângulo inferior esquerdo (FIG. F2)
**8) LIGAÇÕES Fig. G**
**9) ) FIXAÇÃO PLACA E GRUPO LED Fig. H**
**10) ORIENTAÇÃO Fig. I**
Efectuar uma orientação correcta tentando obter o melhor alinhamento possível (fig. I - 3)
**11) VERIFICAÇÃO DO FUNCIONAMENTO**
No fim do ensaio, deve-se efectuar algumas manobras de ensaio e verificar que, quando se interrompe o feixe colocando um obstáculo, o automatismo reage correctamente.
**12) DIAGNÓSTICO:**
Fotocélula que não funciona com Led lampejante: Erro interno de controlo supervisão sistema. Tentar desligar e reacender a placa. Se o problema persiste deve-se contactar a assistência técnica.

**ΕΓΧΕΙΡΙΔΙΟ ΕΓΚΑΤΑΣΤΑΣΗΣ** — **ΕΛΛΗΝΙΚΑ**

**1) ΓΕΝΙΚΑ**
Συγχρονισμένο ρυθμιζόμενο φωτοκύτταρο για εξωτερική τοποθέτηση, αποτελούμενο από ζεύγος πομπού-δέκτη με ενσωματωμένο φάρο.
**2) ΤΕΧΝΙΚΑ ΧΑΡΑΚΤΗΡΙΣΤΙΚΑ**

| THEA A.15 O.PF UNI | |
|---|---|
| Τάση τροφοδοσίας | 24 max. 500mA (SELV, υπό πολύ χαμηλή τάση ασφαλείας) |
| Κατανάλωση ρεύματος | **TX:** 27mA / 38mA max<br>**RX:** 17mA σε αναμονή / 50mA κατά μέσο όρο |
| Παροχή επαφών | 30V, 1A |
| Βαθμός προστασίας | IP55 |

| | |
|---|---|
| Θερμοκρασία λειτουργίας | -20/+55°C |
| Ωφέλιμα εμβέλεια | 30 m (μικρότερη με ομίχλη-βροχή) |
| Δυνατότητα ρύθμισης | ±20° οριζόντια, ±5° κατακόρυφα |
| Κατηγορία κατά EN954-1 | Κατ. 2 |

**3) ΠΑΡΑΔΕΙΓΜΑ ΕΓΚΑΤΑΣΤΑΣΗΣ 4 ΖΕΥΓΩΝ Fig. A**
**4) ΑΠΟΣΥΝΑΡΜΟΛΟΓΗΣΗ ΜΟΝΑΔΑΣ LED ΚΑΙ ΠΛΑΚΕΤΑΣ Fig. C**
**5) ΔΙΑΤΡΗΣΗ ΚΑΙ ΚΛΕΙΣΙΜΟ ΟΠΩΝ ΓΙΑ ΕΓΚΑΤΑΣΤΑΣΗ Fig. D**
**6) ΔΙΕΛΕΥΣΗ ΚΑΛΩΔΙΩΝ (Fig. E)**
**7) ΟΡΙΣΜΟΣ ΔΙΕΥΘΥΝΣΗΣ**
**ID 1** - εργοστασιακές ρυθμίσεις (FIG. F1) ή σε περίπτωση απουσίας της κάτω αριστερής γωνίας συγκολλήστε με καλάι της πλάκες (FIG. F3). Ο φάρος σβήνει μετά από 30 λεπτά.
**ID 2** - αφαίρεση της κάτω αριστερής γωνίας (FIG. F2)
**8) ΣΥΝΔΕΣΕΙΣ Fig. G**
**9) ΣΤΕΡΕΩΣΗ ΠΛΑΚΕΤΑΣ ΚΑΙ ΜΟΝΑΔΑΣ LED Fig. H**
**10) ΠΡΟΣΑΝΑΤΟΛΙΣΜΟΣ Fig. I**
Προσανατολίστε σωστά προσπαθώντας να επιτύχετε την καλύτερη δυνατή ευθυγράμμιση (fig. I - 3)
**11) ΣΩΣΤΗ ΕΥΘΥΓΡΑΜΜΙΣΗ**
Στο τέλος της δοκιμής, εκτελέστε μερικούς κύκλους ελέγχους και βεβαιωθείτε ότι, όταν διακόπτεται η δέσμη παρεμβάλλοντας ένα εμπόδιο, το σύστημα αυτοματισμού αντιδρά σωστά.
**12) ΔΙΑΓΝΩΣΗ:**
Φωτοκύτταρο που δεν λειτουργεί με το Led να αναβοσβήνει: Εσωτερικό σφάλμα ελέγχου επιτήρησης συστήματος. Δοκιμάστε να σβήσετε και να ανάψετε και πάλι την πλακέτα. Αν το πρόβλημα παραμείνει, απευθυνθείτε στο σέρβις.

## INSTRUKCJA INSTALACYJNA — POLSKI

**1) UWAGI OGÓLNE**
Fotokomórka zewnętrzna zsynchronizowana, z możliwością orientacji, złożona z pary nadajnik-odbiornik, z wbudowanym sygnalizatorem świetlnym.
**2) DANE TECHNICZNE**

| THEA A.15 O.PF UNI | |
|---|---|
| Napięcie zasilania | 24 ≂ max. 500mA (SELV, bardzo niskie napięcie bezpieczne) |
| Pobór prądu | **TX:** 27mA / 38mA max<br>**RX:** 17 mA w stanie spoczynku, średnio 50 mA |
| Maksymalne obciążenie | 30V, 1A |
| Stopień ochrony | IP55 |
| Temperatura robocza | -20/+55°C |
| Zasięg | 30 m(mniej w przypadku deszczu lub mgły) |
| Zakres orientacji | ±20° w poziomie, ±5° w pionie |
| Kategoria wg EN954-1 | Kat 2 |

**3) PRZYKŁAD MONTAŻU 4 PAR Fig. A**
**4) DEMONTAŻ ZESTAWU DIODA LED I KARTA Fig. C**
**5) WYKONYWANIE I ZAŚLEPIANIE OTWORÓW MONTAŻOWYCH Rys. D**
**6) PROWADZENIE KABLI (Rys. E)**
**7) PRZYDZIELANIE ADRESÓW**
**ID 1** - ustawienia fabryczne (FIG. F1) lub (w przypadku braku dolnego lewego rogu) nałożyć na płytki warstwę cyny (FIG. F3). Sygnalizator świetlny gaśnie po 30 minutach.
**ID 2** - usuwanie dolnego lewego rogu (FIG. F2)
**8) POŁĄCZENIA Rys. G**
**9) MOCOWANIE KARTY I ZESPOŁU DIOD LED Fig. H**
**10) ORIENTACJA Fig. I**
Prawidłowo zorientować fotokomórkę starając się uzyskać jak najlepsze ustawienie (Fig. I - 3)
**11) KONTROLA DZIAŁANIA**
Po zakończeniu odbioru technicznego należy wykonać kilka cykli próbnych i sprawdzić, czy, jeżeli pojawienie się przeszkody powoduje przerwanie linii foto, automat działa prawidłowo
**12) DIAGNOSTYKA:**
Fotokomórka nie działa a dioda Led miga: Błąd wewnętrzny kontroli nadzorującej system.Spróbować wyłączyć i ponownie włączyć kartę. Jeżeli problem się powtarza, skontaktować się z serwisem technicznym.

## РУКОВОДСТВО ПО УСТАНОВКЕ — РУССКИЙ

**1) ОБЩИЕ СВЕДЕНИЯ**
Поворотный синхронизированный фотоэлемент для внешнего приложения, состоящий из парыпередатчик-приемник со встроенной мигающей лампочкой.
**2) ТЕХНИЧЕСКИЕ ХАРАКТЕРИСТИКИ**

| THEA A.15 O.PF UNI | |
|---|---|
| Напряжение питания | 24 ≂ max. 500mA (SELV, безопасным сверхнизким напряжением.) |
| Потребляемый ток | **TX:** 27мА в /максимум 38 мА<br>**RX:**17 мА в нерабочем состоянии, 50 мА в среднем |
| Пропускная способность контактов | 30V, 1A |
| Степень защиты | IP55 |
| Рабочая температура | -20/+55°C |
| Полезная пропускная способность | 30 м (снижена в случае тумана и дождя) |
| Градус поворота | ±20° по горизонтали, ±5° по вертикали |
| Категория по стандарту EN954-1 | Кат. 2 |

**3) ПРИМЕР УСТАНОВКИ 4 ПАР Fig. A**
**4) ДЕМОНТАЖ УЗЛА СВЕТОДИОДОВ И ПЛАТЫ Рис. C**
**5) СВЕРЛЕНИЕ И ЗАКРЫТИЕ ОТВЕРСТИЙ ДЛЯ Рис. D**
**6) ПРОКЛАДКА КАБЕЛЕЙ (Рис. E):**
**7) АДРЕСАЦИЯ**
**ID 1** - заводские настройки (FIG. F1) или, при отсутствии нижнего левого угла, сделать герметичными площадки (FIG. F3). Мигающая лампа выключается через 30 минут
**ID 2** - удаление нижнего левого угла (FIG. F2)
**8) СОЕДИНЕНИЯ Рис. G**
**9) КРЕПЛЕНИЕ ПЛАТЫ И УЗЛА СВЕТОДИОДОВ Рис. H**
**10) ОРИЕНТАЦИЯ Fig. I**
Правильно ориентировать, пытаясь добиться как можно более лучшего выравнивания (fig. I - 3)
**11) ПРОВЕРКА РАБОТЫ**
По окончании испытаний необходимо выполнить ряд контрольных проверок, проверив, что при прерывании луча, когда появляется препятствие, автоматика реагирует правильно.
**12) ДИАГНОСТИКУ:**
Фотоэлемент не работает с мигающим светодиодом: Внутренняя ошибка проверки управления системы. Попробовать выключить и снова включить плату. Если проблема остается, свяжитесь со службой технической помощи.

## NÁVOD K INSTALACI — ČEŠTINA

**1) VŠEOBECNÉ ÚDAJE**
Nastavitelná synchronizovaná fotobuňka pro venkovní použití, tvořená z páru vysílač - přijímač s integrovaným blikačem.
**2) TECHNICKÉ ÚDAJE**

| THEA A.15 O.PF UNI | |
|---|---|
| Napájecí napětí | 24 ≂ max. 500mA (SELV, s velmi nízkým bezpečným napětím.) |
| Příkon | **TX:** 27mA / max. 38 mA<br>**RX:** 17mA v klidu 50mA průměr |
| Výkon kontaktů | 30V, 1A |
| Stupeň ochrany | IP55 |
| Provozní teplota | -20/+55°C |
| Užitečný dosah | 30 m (snížený v případě mlhy či deště) |
| Nastavitelnost | ±20° horizontálně, ±5° vertikálně |
| Kategorie podle EN 954-1 | Kat 2 |

**3) PŘÍKLAD INSTALACE 4 PÁRŮ Obr. A**
**4) DEMONTÁŽ A JEDNOTKY LED A KARTY Obr. C**
**5) VRTÁNÍ A ZAVŘENÍ OTVORŮ PRO INSTALACI Obr. D**
**6) PRŮCHOD KABELŮ (obr. E):**
**7) ADRESOVÁNÍ**
**ID 1** - tovární nastavení (obr. F1) nebo v nepřítomnosti levého dolního rohu proveďte sletování plošek (obr. F3). Blikající funkce se vypne po 30 minutách.
**ID 2** - odstranění levého dolního rohu (obr. F2)
**8) PŘIPOJENÍ Obr. G**
**9) UPEVNĚNÍ DESKY A SKUPINY LED Obr. H**
**10) ORIENTACE Obr. I**
Proveďte správnou orientaci a snažte se dosáhnout co nejlepšího vyrovnání (obr. I - 3)
**11) KONTROLA ČINNOSTI**
Při přejímce proveďte několik zkušebních cyklů a zkontrolujte, zda při přerušení paprsku vložením překážky automatický systém zareaguje správně.
**12) DIAGNOSTIKU:**
Fotobuňka nefunguje s blikající LED: Vnitřní chyba kontroly dozoru systému. Zkuste kartu vypnout a zase zapnout. Pokud problém i nadále přetrvává, kontaktujte technický servis.

## KURMA KILAVUZU — TÜRKÇE

**1) GENEL**
Entegre flâşörlü bir verici alıcı çiftinden meydana gelen, dış uygulama için senkronize yönlendirilebilir fotosel.
**2) TEKNİK VERİLER**

| THEA A.15 O.PF UNI | |
|---|---|
| Besleme gerilimi | 24 ≂ max. 500mA (SELV, alçak güvenlik gerilimindeki) |
| Çekilen akım | **TX:** 27mA / 38mA max<br>**RX:** 17mA sükünette 50mA orta |
| Kontak kapasitesi | 30V, 1A |
| Koruma derecesi | IP55 |
| Çalışma sıcaklığı | -20/+55°C |
| Çalışma mesafesi | 30 m (sis-yağmur halinde kısaltılmış) |
| Yönlendirilebilirlik | ±20° yatay, ±5° dikey |
| EN954-1 uyarınca kategori | Kat 2 |

**3) ÇİFT KURMA ÖRNEĞİ Fig. A**
**4) LED VE KART GRUBUNUN SÖKÜLMESİ Fig. C**
**5) KURMA İÇİN DELİKLERİ AÇMA VE KAPAMA Res. D**
**6) KABLOLARIN GEÇİŞİ (Res. E)**
**7) ADRESLENDİRME**
**ID 1** – fabrika ayarları (FIG. F1) veya sol alt köşenin mevcut olmaması halinde platformları lehimleyin (FIG. F3). Flâşör 30 dakika sonra söner
**ID 2** – sol alt köşenin çıkarılması (FIG. F2)
**8) BAĞLANTILAR Res. G**
**9) KART VE LED GRUBUNUN SABİTLENMESİ Res. H**
**10) YÖNLENDİRME Fig. I**
Mümkün en iyi hizalanmayı elde etmeye çalışarak doğru bir yönlendirme uygulayın (fig. I - 3)
**11) İŞLEME KONTROLÜ**
Test sonunda bazı deneme hareketleri gerçekleştirin ve araya bir engel yerleştirildiğinde ve buna bağlı olarak DCW RX ve DCW TX arasındaki iletişim kesildiğinde otomasyon sisteminin doğru şekilde karşılık verdiğini kontrol edin.
**12) DİYAGNOSTİĞİ:**
Yanıp sönen Led ile fotosel işlemez: Sistem süpervizyon kontrolü iç hatası. Kartı kapatıp, yeniden açmayı deneyiniz. Problemin devam etmesi halinde teknik servise başvurun.

## AVVERTENZE D'USO E D'INSTALLAZIONE — ITALIANO

Nel ringraziarVi per la preferenza accordata a questo prodotto, la Ditta è certa che da esso otterrete le prestazioni necessarie al Vostro uso. Leggete attentamente l'opuscolo "Libretto istruzioni" che lo accompagna in quanto esso fornisce importanti indicazioni riguardanti la sicurezza, l'installazione, l'uso e la manutenzione. Questo prodotto risponde alle norme riconosciute della tecnica e delle disposizioni relative alla sicurezza. Confermiamo che esso è conforme alle seguenti direttive europee: 2006/95/CEE,2004/108/CEE. Il dispositivo è di tipo D secondo EN12453 e risulta conforme alla direttiva 2006/42/CEE solo se collegato a un quadro di controllo del medesimo costruttore dotato di circuito di verifica di guasto nei circuiti di sicurezza.
**ATTENZIONE:**
- nelle operazioni di cablaggio ed installazione riferirsi alle norme vigenti e in ogni caso ai principi di buona tecnica.
- modifiche al dispositivo o alla configurazione dell'apparato senza la consultazione del fabbricante possono determinare situazioni di pericolo.
- per il collegamento dei contatti dei relè al **circuito di verifica di guasto** è necessario riferirsi agli schemi di collegamento dei dispositivi verificati riportati nel manuale di istruzioni della centrale che si sta utilizzando.
- la presenza di altri dispositivi che utilizzano i raggi infrarossi (fotocellule) può causare disturbi.

**USO DEL DISPOSITIVO**
Tenere le aree che danno accesso al dispositivo di sicurezza libere da ostacoli. In particolare controllare che rami e arbusti non interrompano il raggio emesso dalla trasmittente.
Nel caso di intervento del dispositivo di sicurezza non sono necessarie operazioni di riarmo o riattivazione in quanto il ripristino del normale funzionamento del cancello avverrà automaticamente.
**MANUTENZIONE E DEMOLIZIONE**
I materiali costituenti l'apparecchiatura e il suo imballo vanno smaltiti secondo le norme vigenti. In caso di mal funzionamento rivolgersi a personale qualificato. Tutte le operazioni di regolazione, sia meccaniche che elettriche, devono essere eseguite solo da personale autorizzato in accordo con le regole di sicurezza e con le istruzioni del fabbricante.
Nel caso in cui eccessivo sporco si depositi sulla superficie delle fotocellule pulire con un panno le lenti della fotocellula.

**DEMOLIZIONE** L'eliminazione dei materiali va fatta rispettando le norme vigenti. Non gettate il vostro apparecchio scartato, le pile o le batterie usate nei rifiuti domestici. Avete la responsabilità di restituire tutti i vostri rifiuti da apparecchiature elettriche o elettroniche lasciandoli in un punto di raccolta dedicato al loro riciclo.
**AVVERTENZE**
**Il buon funzionamento è garantito solo se vengono rispettati i dati riportati in questo manuale. La Ditta non risponde dei danni causati dall'inosservanza delle norme di installazione e delle indicazioni riportate in questo manuale.**
**Le descrizioni e le illustrazioni del presente manuale non sono impegnative. Lasciando inalterate le caratteristiche essenziali del prodotto, la Ditta si riserva di apportare in qualunque momento le modifiche che essa ritiene convenienti per migliorare tecnicamente, costruttivamente e commercialmente il prodotto, senza impegnarsi ad aggiornare la presente pubblicazione.**

## OPERATING AND INSTALLATION INSTRUCTIONS — ENGLISH

Thank you for choosing this product. The Firm is confident that its performance will meet your operating needs. Carefully read the "Instruction booklet" that comes with this product as it provides important information regarding safety, installation, use and maintenance.
This product meets recognized technical standards and complies with safety provisions. We hereby confirm that it is in conformity with the following European directives: 2006/95/EEC, 2004/108/EEC. This is a type D device in accordance with EN 12453 and it will only be in conformity with directive 2006/42/EEC provided it is connected to a control panel from the same manufacturer equipped with a test circuit that looks for faults in the safety circuits.
**WARNING:**
- when carrying out connection and installation operations always refer to the current legislation in force, as well as to good technical principles.
- making changes to the device or to the unit's configuration without consulting the manufacturer may result in hazardous situations.
- To connect the relay **contacts to the fault test circuit**, you must refer to the wiring diagrams of the tested devices given in the instruction manual for the control unit being used.
- if other devices using infrared beams (photocells) are present, they may cause interference.

**USING THE DEVICE**
Keep areas that lead to the safety device clear of obstacles. More specifically, make sure that no branches or shrubs break the beam emitted by the transmitter. If the safety device is triggered, no resetting or re-enabling is required since the gate's regular operation will be restored automatically.
**MAINTENANCE AND SCRAPPING**
When the device is connected to a control panel from the same manufacturer, provided with a fault-finding circuit in safety circuits, it requires no maintenance, since testing is carried out automatically with each manoeuvre (test intervals conforming to risk analysis or EN12453). In the case where the fault-finding circuit in safety circuits is not used, get qualified personnel to check the device function at intervals not longer than 6 months. The materials making up the appliance and its packing must be disposed of according to current regulations. In case of malfunction, request the assistance of qualified personnel.
All adjustments, whether mechanical or electrical, must be carried out by authorized personnel only in accordance with the safety rules and instructions issued by the manufacturer.
If excessive amounts of dirt build up on the surface of the photocell, clean the photocell lenses with a cloth.
**SCRAPPING** Materials must be disposed of in accordance with the regulations in force. Do not throw away your discarded equipment or used batteries with household waste. You are responsible for taking all your waste electrical and electronic equipment to a suitable recycling centre.
**WARNING!**
**Correct operation is only ensured when the data contained in the present manual are observed. The company is not to be held responsible for any damage resulting from failure to observe the installation standards and the instructions contained in the present manual.**
**The descriptions and illustrations contained in the present manual are not binding. The Company reserves the right to make any alterations deemed appropriate for the technical, manufacturing and commercial improvement of the product, while leaving the essential product features unchanged, at any time and without undertaking to update the present publication.**

## AVERTISSEMENTS SUR L'UTILISATION ET L'INSTALLATION — FRANÇAIS

Nous vous remercions d'avoir choisi ce produit qui, nous n'en doutons pas, saura vous garantir les pe formances attendues. Veuillez lire attentivement le Manuel d'instruction qui accompagne ce produit car il contient d'importantes informations sur sa sécurité, son montage, son usage et son entretien.
Ce produit est conforme aux normes techniques établies et aux prescriptions de sécurité. Nous confirmons qu'il est conforme aux directives européennes suivantes: 2006/95/CEE, 2004/108/CEE. Le dispositif, de type D conformément à EN12453, n'est conforme à la directive 2006/42/CEE que s'il est branché sur un tableau de commande du même fabricant, équipé de système de vérification des pannes des circuits de sécurité.
**ATTENTION**:
- pendant les opérations de câblage et d'installation, suivre les normes en vigueur ou en tous les cas les principes de bonne technique.
- les modifications apportées au dispositif ou à la configuration de l'appareil sans avoir consulté le fabricant risquent de créer des situations de danger.
- Pour brancher les contacts des relais sur le circuit de vérification des pannes consultez les schémas de connexion des dispositifs vérifiés qui se trouvent dans le manuel d'instruction de la centrale que vous utilisez.
- La présence d'autres dispositifs utilisant des rayons infrarouges (photocellules) peut causer des dérangements.

**UTILISATION DU DISPOSITIF**
Libérez de tous les obstacles les aires d'accès au dispositif de sécurité. Vérifiez en particulier si aucun arbuste et/ou branche n'interrompt le rayon émis par l'émetteur. Si le dispositif de sécurité intervient aucune opération de réarmement/réactivation n'est nécessaire car le rétablissement du fonctionnement normal du portail est automatique.
**ENTRETIEN ET DÉMOLITION**
Lorsque le dispositif est branché à un tableau de contrôle du même fabricant qui est équipé du circuit de vérification de panne dans les circuits de sécurité, il n'a pas besoin d'entretien car le contrôle est réalisé automatiquement à chaque manœuvre (les intervalles d'essai sont appliqués conformément à l'analyse du risque ou selon EN12453). Si le circuit de vérification de panne dans les circuits de sécurité n'est pas utilisé, il faut faire vérifier par un personnel qualifié le bon fonctionnement du dispositif à des intervalles qui ne dépassent pas les 6 mois. Les matériaux qui constituent l'appareil et son emballage doivent être éliminés selon les normes en vigueur.
S'adresser à un personnel qualifié en cas de mauvais fonctionnement.
Toutes les opérations de réglage, mécaniques et électriques, ne doivent être accomplies que par du personnel autorisé, conformément aux règlements de sécurité et aux instructions du fabricant.
Si la surface des photocellules est trop sale nettoyez avec un chiffon les verres de la photocellule.
**DÉMOLITION** Eliminez les matériaux en respectant les normes en vigueur. Ne jetez ni les vieux appareils, ni les piles, ni les batteries usées avec les ordures domestiques. Vous devez confier tous vos déchets d'appareils électriques ou électroniques à un centre de collecte différenciée, préposé à leur recyclage.
**AVERTISSEMENT**
**Le bon fonctionnement n'est assuré que si les données fournies dans ce manuel sont respectées. La firme décline toute responsabilité en cas de dommages provoqués par le non respect des normes d'installation et des indications fournies dans ce manuel.**
**Les descriptions et les figures de ce manuel ne sont pas engageantes. Tout en laissant inchangées les caractéristiques essentielles du produit, la firme se réserve la faculté d'apporter à n'importe quel moment les modifications qu'elle jugera nécessaires pour améliorer le produit du point de vue technique, commercial et de la construction, sans pour autant s'engager à mettre à jour cette publication.**

## HINWEISE ZUR BENUTZUNG UND ZUR INSTALLATION — DEUTSCH

Wir danken Ihnen, dass Sie sich für ein Produkt aus unserem Hause entschieden haben. Wir sind überzeugt, dass wir Ihre Ansprüche vollstens erfüllen werden. Bitte lesen Sie die Bedienungsanleitung aufmerksam durch. Diese Broschüre gehört zum Lieferumfang dieses Produktes und enthält wichtige Informationen zu Sicherheit, Installation, Betrieb und Wartung.
Dieses Produkt entspricht den anerkannten technischen und sicherheitsrelevanten Bestimmungen und ist gemäß folgenden EU-Richtlinien hergestellt: 2006/95/EG und 2004/108/EG.
Gemäß EN12453 entspricht diese Vorrichtung dem Typ D und muss, konform zur Richtlinie 2006/42/EG, an ein Steuerelement des gleichen Herstellers, ausgestattet mit Sicherheitsfunktionen durch entsprechende Sicherheitskreise, angeschlossen werden.
**ACHTUNG:**
- bei Verkabelung und Installation halten Sie sich bitte an die geltenden Vorschriften und die anerkannten technischen Regeln.
- Änderungen der Vorrichtungen oder der Konfigurierung ohne vorausgehende Konsultation des Herstellers können zu Gefahrensituationen führen.
- Für den Anschluss der Kontakte der Relais der Fehlerprüfungsschaltung muss auf die Schaltpläne der überprüften Vorrichtungen Bezug genommen werden, die im Handbuch des verwendeten Steuergeräts angegeben werden.
- Bitte beachten: Ein Einsatz weiterer Vorrichtungen, die Infrarottechnik einsetzen (Fotozellen), kann zu Störungen führen.

**BENUTZUNG DER VORRICHTUNG**
Halten Sie die Zugangsbereiche zur Sicherheitsvorrichtung frei von Hindernissen. Stellen Sie vor allem sicher, dass keine Zweige und Sträucher den Aktionsradius des Senders einschränken. Bei Eingriffen der Sicherheitsvorrichtung sind keine Eingriffe zur Rückstellung erforderlich, da die Rückstellung der normalen Betriebsweise automatisch erfolgt.
**INSTANDHALTUNG UND VERSCHROTTUNG**
Wenn die Einrichtung an eine Steuerung desselben Herstellers angeschlossen ist, deren Sicherheitsschaltkreise über eine Fehlerprüfschaltung verfügen, bedarf sie keiner Wartung, weil die Prüfung automatisch bei jedem Betriebsvorgang vorgenommen wird (Prüfintervalle gemäß Risikoanalyse oder EN12453). Falls die Fehlerprüfschaltung in den Sicherheitsschaltkreisen nicht verwendet wird, muss die Funktionsfähigkeit der Einrichtung turnusmäßig spätestens jedes halbe Jahr von Fachleuten überprüft werden. Die Werkstoffe, aus denen das Gerät und seine Verpackung bestehen, müssen nach den geltenden Vorschriften entsorgt werden. Bei Fehlfunktionen bitte Fachleute hinzuziehen.
Alle mechanischen und elektronischen Einstellarbeiten müssen von dazu befugtem Personal unter Beachtung der Sicherheitsbestimmungen und der Anweisungen des Herstellers vorgenommen werden.
Reinigen Sie die Linsen der Fotozellen mit einem Tuch, falls sie stark verschmutzt sind.
**VERSCHROTTUNG** Die Entsorgung der Materialien muss unter Beachtung der geltenden Normen erfolgen. Bitte werfen Sie Ihr Altgerät oder die leeren Batterien nicht in den Haushaltsabfall. Sie sind verantwortlich für die ordnungsgemäße Entsorgung Ihrer elektrischen oder elektronischen Altgeräte durch eine offizielle Sammelstelle.
**HINWEISE**
**Der einwandfreie Betrieb ist nur dann gewährleistet, wenn die Angaben in diesem Handbuch beachtet werden. Die Firma haftet nicht für Schäden, die zurückzuführen sind auf die Mißachtung der Installationsanweisungen und der in diesem Handbuch enthaltenen Ausführungen.Die Erläuterungen und Bilddarstellungen in diesem Handbuch sind unverbindlich. Unter der Voraussetzung, daß die wesentlichen Produkteigenschaften nicht verändert werden, behält sich die Firma das Recht vor, jederzeit Änderungen anzubringen, die sie für die technische, konstruktive und kommerzielle Verbesserung des Produktes für notwendig erachtet, ohne verpflichtet zu sein, auch diese Veröffentlichung auf den neuesten Stand zu bringen.**

## ADVERTENCIAS DE USO Y DE INSTALACIÓN — ESPAÑOL

Le agradecemos por haber elegido este producto, en la Empresa estamos seguros que obtendrán las prestaciones necesarias para su uso. Leer atentamente el folleto "Manual de instrucciones" que lo acompañan, ya que el mismo brinda importantes indicaciones concernientes a la seguridad, la instalación, el uso y el mantenimiento.
Este producto responde a las normas reconocidas de la técnica y de las disposiciones inherentes a la seguridad. Confirmamos que el mismo presenta conformidad con las siguientes directivas europeas: 2006/95/CEE, 2004/108/CEE. El dispositivo es de tipo D según EN12453 y presenta conformidad con la directiva 2006/42/CEE sólo si está conectado a un cuadro de control del mismo fabricante, equipado con circuito de control de avería en los circuitos de seguridad.
**¡ATENCION:**
- en las operaciones de cableado e instalación, deben respetarse las normas vigentes y, en cualquier caso, los principios de buena técnica.
- modificar el dispo sitivo o la configuración del aparato, sin consultar con el fabricante, puede ocasionar determinadas situaciones de peligro.
- para la conexión de los contactos de los relés al circuito de control de avería es necesario, consultar los esquemas de conexión de los dispositivos comprobados indicados en el manual de instrucciones de la central que se está utilizando.
- la presencia de otros dispositivos que utilizan los rayos infrarrojos (fotocélulas) puede causar interferencias.

**USO DEL DISPOSITIVO**
Mantener las áreas de acceso al dispositivo de seguridad libres de obstáculos. En particular, controlar que ramas y arbustos no interrumpan el rayo emitido por la unidad transmisora.
Si se acciona el dispositivo de seguridad no son necesarias operaciones de rearme o reactivación, ya que el funcionamiento normal de la cancela se restaurará de forma automática.
**MANTENIMIENTO Y DEMOLICION**
Cuando el dispositivo se conecta a un cuadro de control del mismo constructor dotado de circuito de control de averías en los circuitos de seguridad, no necesita mantenimiento ya que el control se ejecuta automáticamente en cada maniobra (intervalos de prueba de conformidad con la Directiva sobre el análisis de los riesgos o EN12453). En caso de que no se utilice el circuito de control de averías en los circuitos de seguridad, es necesario hacer controlar por personal cualificado la funcionalidad del dispositivo a intervalos no superiores a 6 meses. Los materiales que constituyen el equipo y su embalaje deben eliminarse de conformidad con las normas vigentes.
En caso de mal funcionamiento, diríjase a personal cualificado.

Todas las operaciones de regulación, mecánicas y eléctricas, deben ser realizadas sólo por personal autorizado conforme a las reglas de seguridad y las instrucciones del fabricante
En caso de que la suciedad excesiva se deposite en la superficie de las fotocélulas, limpiar las lentes de la fotocélula con paño.
**DESGUACE** La eliminación de los materiales se debe realizar respetando las normas vigentes. No desechar su equipo descartado, las pilas o las baterías usadas con los residuos domésticos. Usted tiene la responsabilidad de desechar todos sus residuos de equipos eléctricos o electrónicos, entregándolos a un punto de recogida dedicado al reciclaje de los mismos. En caso de mal funcionamiento, diríjase a personal cualificado.
**ADVERTENCIAS**
**El buen funcionamiento está garantizado únicamente si se respetan los datos indicados en este manual. La empresa no responde de los daños causados por el incumplimiento de las normas de instalación y de las indicaciones contenidas en este manual.**
**Las descripciones y las ilustraciones del presente manual tienen carácter indicativo. Dejando inalteradas las características esenciales del producto, la Empresa se reserva la posibilidad de aportar, en cualquier momento, las modificaciones que considere oportunas para mejorar técnica, constructiva y comercialmente el producto, sin obligación de actualizar la presente publicación.**

## INSTRUCTIES VOOR GEBRUIK EN INSTALLATIE — NEDERLANDS

Wij danken u ervoor dat u de voorkeur hebt gegeven aan dit product. Wij als bedrijf zijn er zeker van dat dit product de voor uw gebruik noodzakelijke prestaties kan leveren. De folder "Instructieboekje" die met dit product meegeleverd wordt aandachtig lezen, omdat hierin belangrijke aanwijzingen worden gegeven over de veiligheid, de installatie, het gebruik en het onderhoud.
Dit product voldoet aan de erkende normen van de techniek en van de bepalingen betreffende de veiligheid. Wij bevestigen dat het product conform is aan de volgende Europese richtlijnen: 2006/95/CEE,2004/108/CEE. De inrichting is van het type D volgens EN12453 en voldoet alleen aan de richtlijn 2006/42/CEE indien aangesloten op een schakelbord van dezelfde fabrikant dat is uitgerust met circuit voor controle van storing in de veiligheidscircuits.
**OPGELET:**
- bij de bekabelings- en installatiewerkzaamheden de geldende normen en in ieder geval de principes van goed gebruik raadplegen;
- wijzigingen aan de inrichting of aan de configuratie van het apparaat zonder de fabrikant te raadplegen, kunnen leiden tot gevaarlijke situaties.
- voor de aansluiting van de contacten van de relais op het circuit voor controle van storing is het noodzakelijk de aansluitschema's van de "trusted devices" te raadplegen, te vinden in de instructiehandleiding van de centrale die u gebruikt.
- de aanwezigheid van andere inrichtingen die gebruik maken van infrarode stralen (fotocellen) kan interferenties veroorzaken.

**GEBRUIK VAN DE INRICHTING**
De zones die toegang geven tot de veiligheidsinrichting vrijhouden van obstakels. Met name controleren of takken en struiken de door het zendtoestel afgegeven straal niet onderbreken. In geval van activering van de veiligheidsinrichting zijn er geen werkzaamheden tot blokkeringsopheffing of heractivering noodzakelijk, aangezien het herstel van de normale werking van het hek automatisch plaatsvindt.
**ONDERHOUD EN SLOOP**
Wanneer de inrichting is aangesloten op een schakelbord van dezelfde fabrikant uitgerust met circuit voor controle van storing in de veiligheidscircuits heeft de inrichting geen onderhoud nodig, aangezien de controle automatisch bij iedere manoeuvre wordt uitgevoerd (testintervallen overeenkomstig de risicoanalyse of EN12453). Als het circuit voor controle van storing in de veiligheidscircuits niet gebruikt wordt, is het noodzakelijk de functionaliteit van de inrichting door gekwalificeerd personeel te laten controleren met intervallen van max. 6 maanden.
De materialen waaruit het apparaat en de verpakking ervan bestaan, moeten volgens de geldende normen verwerkt worden. In geval van storing dient u zich te wenden tot gekwalificeerd personeel.
Alle afstellingswerkzaamheden, zowel mechanisch als elektrisch, mogen alleen worden uitgevoerd door geautoriseerd gekwalificeerd personeel volgens de veiligheidsregels en de instructies van de fabrikant.
Mocht er buitengewoon veel vuil neerslaan op het oppervlak van de fotocellen, de lenzen van de fotocel met een doek schoonmaken.
**SLOOP** De materialen moeten verwijderd worden met inachtneming van de geldende normen. Uw niet meer gebruikte apparaat, de lege batterijen of accu's niet bij het huisvuil weggooien. U bent er verantwoordelijk voor al uw afval van elektrische of elektronische apparatuur weg te brengen naar een inzamelpunt voor de recycling ervan.
**WAARSCHUWINGEN**
**Het goed functioneren is alleen gegarandeerd, als de in deze handleiding vermelde gegevens worden nageleefd. Het Bedrijf is niet gehouden zich te verantwoorden voor de schade veroorzaakt door het niet in acht nemen van de installatienormen en de aanwijzingen vermeld in deze handleiding. De beschrijvingen en illustraties van deze handleiding zijn niet bindend. Terwijl de hoofdkenmerken van het product ongewijzigd blijven, behoudt het Bedrijf zich het recht voor om op ieder willekeurig moment die wijzigingen aan te brengen die zij geschikt acht om het product technisch, constructief en commercieel gezien te verbeteren, zonder deze publicatie te hoeven bijwerken.**

## ADVERTÊNCIAS DE USO E DE INSTALAÇÃO — PORTUGUÊS

Agradecendo-lhe pela preferência dada a este produto, a Empresa tem a certeza de que do mesmo irá obter os desempenhos necessários para o Seu uso. Ler com atenção o folheto "Manual de instruções" que acompanha este produto pois que fornece indicações importantes relativas à segurança, à instalação, ao uso e à manutenção
Este produto cumpre com as normas reconhecidas da técnica e com as disposições relativas à segurança. Confirmamos que esse está em conformidade com as seguintes directivas europeias: 2006/95/CEE,2004/108/CEE. O dispositivo é do tipo D segundo EN12453 e está em conformidade com a directiva 2006/42/CEE somente se estiver ligado a um quadro de controlo do mesmo fabricante dotado de circuito de verificação de avarias nos circuitos de segurança.
**ATENÇÃO**:
- nas operações de cablagem e instalação tomar como referência as normas vigentes e em todo o caso os princípios de boa técnica.
- modificações do dispositivo ou da configuração do aparelho sem consultar o fabricante podem determinar situações de perigo.
- Para a ligação dos contactos dos relés ao circuito de verificação da avaria é necessário consultar os esquemas de ligação dos dispositivos verificados citados no manual de instruções da central que se está a utilizar.
- a presença de outros dispositivos que utilizam os raios infravermelhos (fotocélulas) pode provocar interferências.

**USO DO DISPOSITIVO**
Manter as áreas que dão acesso ao dispositivo de segurança livre de obstáculos. Em particular, controlar que ramos e arbustos não interrompam o raio emitido pelo transmissor.
No caso de intervenção do dispositivo de segurança, não é necessário executar operações de rearme ou de reactivação porque a reposição do funcionamento normal do portão efectuar-se-á automaticamente.
**MANUTENÇÃO DE DEMOLIÇÃO**
Quando o dispositivo está ligado a um quadro de controlo do mesmo fabricante equipado com circuito de verificação de avarias nos circuitos de segurança não necessita de manutenção, pois que o controlo é efectuado automaticamente a cada manobra (intervalos de prova em conformidade com a análise de risco ou EN12453). No caso em que não se utilize o circuito de verificação de avarias nos circuitos de segurança é preciso fazer verificar por pessoal qualificado a funcionalidade do dispositivo a intervalos não superiores a 6 meses.
Os materiais que constituem o equipamento e a respectiva embalagem devem ser eliminados de acordo com as normas vigentes. No caso de mau funcionamento servir-se de pessoal qualificado.
Todas as operações de regulação, quer mecânicas que eléctricas, devem ser executadas somente por pessoal autorizado de acordo com as regras de segurança e com as instruções do fabricante. No caso em a que se deposite sujidade excessiva sobre a superfície das fotocélulas limpar com um pano as lentes da fotocélula.
**DEMOLIÇÃO** A eliminação dos materiais deve ser feita de acordo com as normas vigentes. Não deite o equipamento eliminado, as pilhas ou as baterias no lixo doméstico. Você tem a responsabilidade de restituir todos os seus resíduos de equipamentos elétricos ou eletrónicos deixando-os num ponto de recolha dedicado à sua reciclagem.
**AVISOS**
**O bom funcionamento é garantido só se forem respeitados os dados contidos neste manual. A Empresa não se responsabiliza pelos danos provocados pelo incumprimento das normas de instalação e das indicações contidas neste manual.**
**As descrições e ilustrações deste manual não constituem um compromisso. Deixando inalteradas as características essenciais do produto, a Empresa reserva-se o direito de efectuar em qualquer momento as alterações que ela achar necessárias para melhorar técnica, construtiva e comercialmente o produto, sem comprometer-se em actualizar esta publicação.**

## ΠΡΟΕΙΔΟΠΟΙΗΣΕΙΣ ΓΙΑ ΤΗ ΧΡΗΣΗ ΚΑΙ ΤΗΝ ΕΓΚΑΤΑΣΤΑΣΗ — ΕΛΛΗΝΙΚΑ

Σας ευχαριστούμε για την εμπιστοσύ